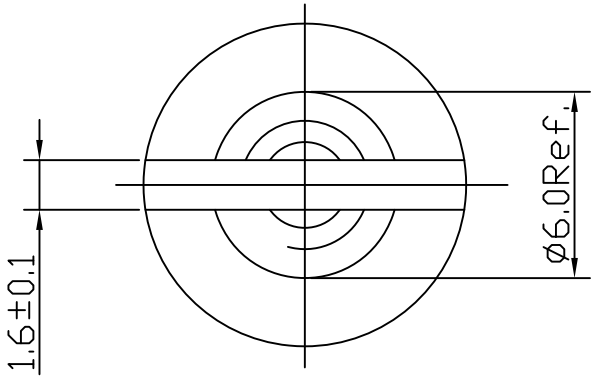

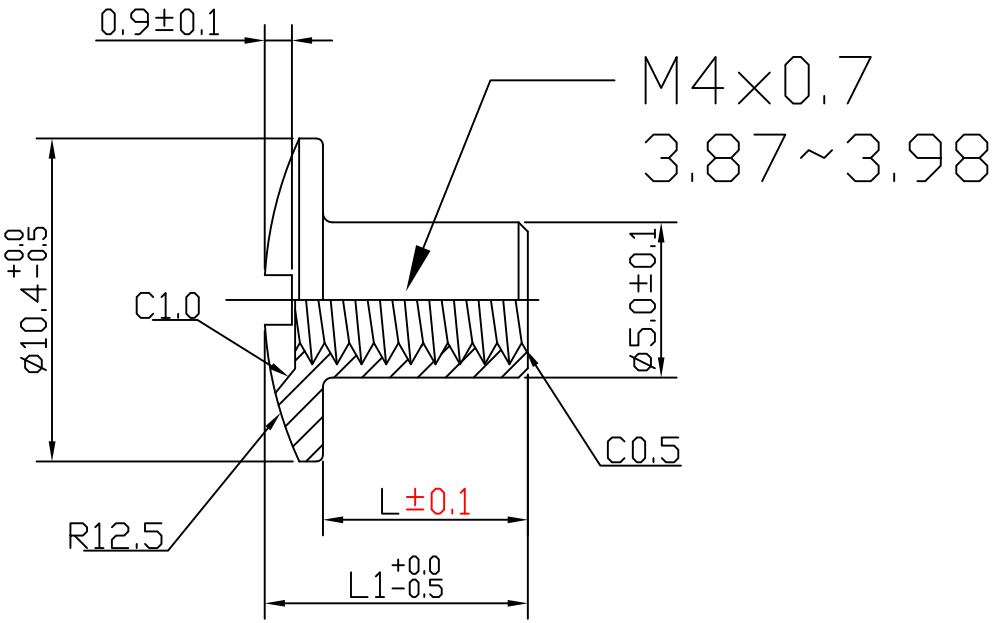

Note:

L=4.8±0.1,L1=6.6 $^{+0}_{-0.5}$

L=7.3±0.1,L1=9.1 $^{+0}_{-0.5}$

NOTE:
1.NO BURRS ALLOWED
1.没有披锋
2.MATERIAL(材料):carbon steel
2.1 TYPE:
2.1 材料类型: 碳钢
3. FINISH: black oxide
3. 表面处理:发黑
4.DRAWING BASIC(出图依据):DRAWING

				Item Name品名	Female post		
				SPECIFICATION规格	ø10.4*L-M4	UNIT单位	MM
DRAWN绘图	WANG	DATE日期	2021-11-6	HARDNESS硬度	NOTE	RVERSION版次	A
CHECKED校对		DATE日期		MATERIAL材质	Carbon steel	DMG NO.图纸编号	
APPROVED核准		DATE日期		FINISH表面	black oxide	CLIENT NO.客户编号	

TOLERANCES: UNLESS OTHERWISE SPECIFIED DECIMAL: XX.X ±0.1; XX.XX ±0.01; XX.XXX ±0.005; XX.XXXX ±0.002