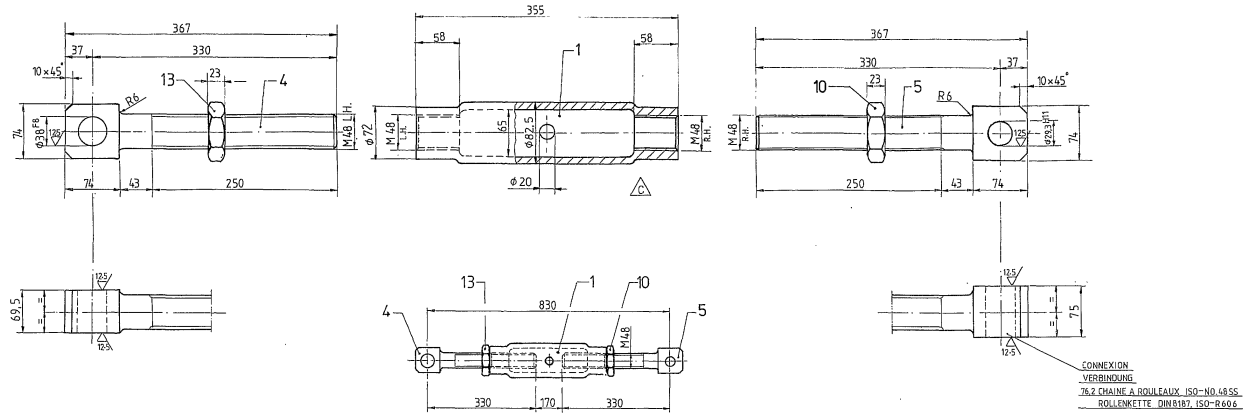

ANORDNUNG SPANNSCHLOSS
DISPOSITION TENDEUR

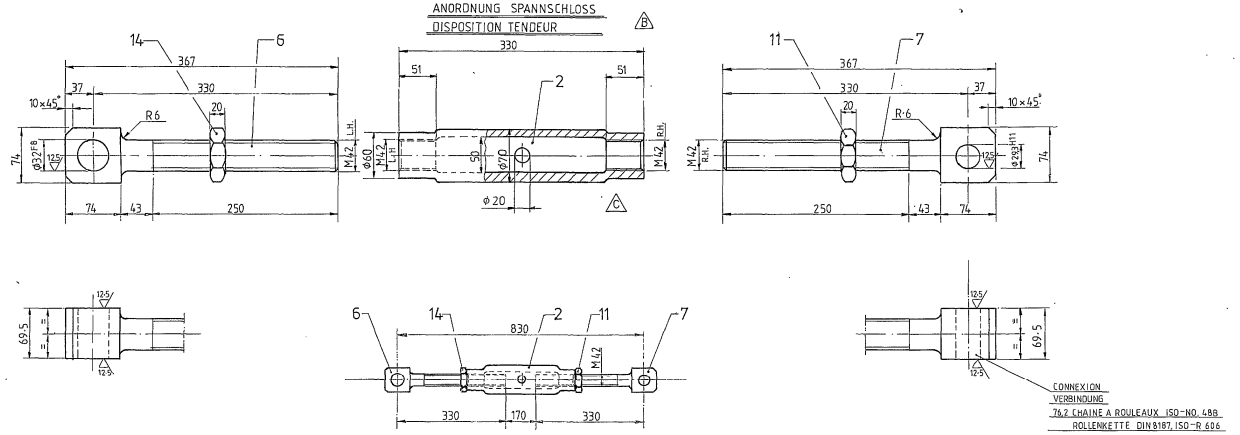

ANORDNUNG SPANNSCHLOSS
DISPOSITION TENDEUR

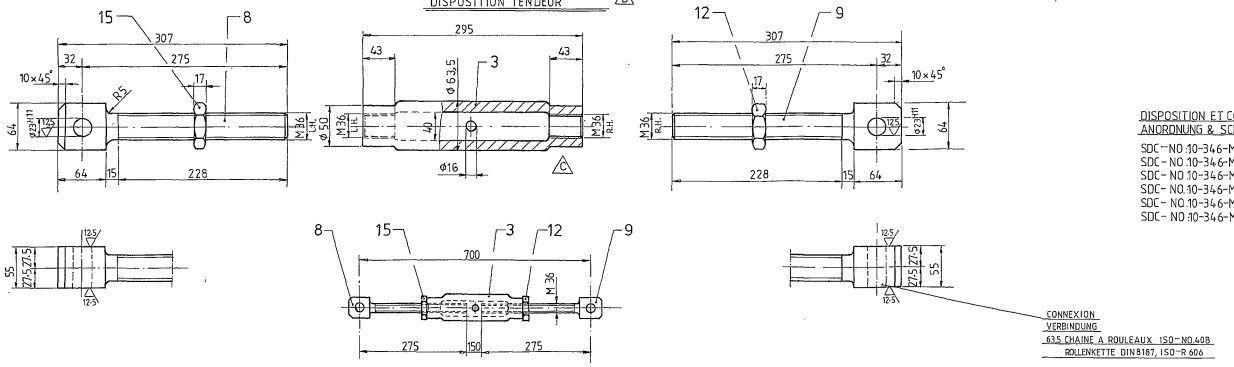

ANORDNUNG SPANNSCHLOSS
DISPOSITION TENDEUR

REMARQUE
BEMERKUNG
PD = PAS DE DROITE
PG = PAS DE GAUCHE

REPERE	QUANTITE	DESIGNATION	MATERIAU	POIDS UNITAIRE	POIDS TOTAL	NF REMARQUE
POS.	MENGE	BENENNUNG	MATERIAL	STUECK GEWICHT	GESAMT GEWICHT	DIN BEMERKUNG
15	12+2	ECROU A SIX PANS M36 P.G. SECHSKANTMUTTER M36 L.H.	5.6			EN24035 ISO4035
14	12+2	ECROU A SIX PANS M42 P.G. SECHSKANTMUTTER M42 L.H.	5.6			EN24035 ISO4035
13	4+1	ECROU A SIX PANS M48 P.G. SECHSKANTMUTTER M48 L.H.	5.6			EN 24035 ISO 4035
12	12+2	ECROU A SIX PANS M36 P.D. SECHSKANTMUTTER M36 R.H.	5.6			EN 24035 ISO 4035
11	12+2	ECROU A SIX PANS M42 P.D. SECHSKANTMUTTER M42 R.H.	5.6			"
10	4+1	ECROU A SIX PANS M48 P.D. SECHSKANTMUTTER M48 R.H.	5.6			EN 24035 ISO 4035
9	12+2	BOULON A OEILLET M36 P.D. AUGENSCHRAUBE M36 R.H.	C45			
8	12+2	BOULON A OEILLET M36 P.G. AUGENSCHRAUBE M36 L.H.	C45			
7	12+2	BOULON A OEILLET M42 P.D. AUGENSCHRAUBE M42 R.H.	C45			
6	12+2	BOULON A OEILLET M42 P.G. AUGENSCHRAUBE M42 L.H.	C45			
5	4+1	BOULON A OEILLET M48 P.D. AUGENSCHRAUBE M48 R.H.	C45			
4	4+1	BOULON A OEILLET M48 P.G. AUGENSCHRAUBE M48 L.H.	C45			
3	12+2	ECROU OU MANCHON SPANNSCHLOSSMUTTER SP M36	St 52			DIN 1478
2	12+2	ECROU OU MANCHON SPANNSCHLOSSMUTTER SP M42	St 52			DIN 1478
1	4+1	ECROU OU MANCHON SPANNSCHLOSSMUTTER SP M48	St 52			DIN 1478

DISPOSITION ET COUPES VOIR PLAN No.:
ANORDNUNG & SCHNITTE SIEHE ZEICHNUNGS-No.:

SDC-NO.10-346-MC-1032, TSOA-NO.:454079-142-2132
SDC-NO.10-346-MC-1033, TSOA-NO.:454079-142-2133
SDC-NO.10-346-MC-1034, TSOA-NO.:454079-142-2134
SDC-NO.10-346-MC-1035, TSOA-NO.:454079-142-2135
SDC-NO.10-346-MC-1036, TSOA-NO.:454079-142-2136
SDC-NO.10-346-MC-1037, TSOA-NO.:454079-142-2137

IND.	DATE / DATUM	DESIGNATION / BEZEICHNUNG	DESSINE / GEZEICHNET	VERIFIE / GEPRUEFT	VISA / NAME	APPROUVE / GENEHMIGT	VISA / KNAM	NO.CRE/ETU / INT.CODE
C	24.1.97	POS. 1,2,3 ANNOTE	SA.	W. Wolf.				CK000064
B	17.9.96	MODIFICATION COMME INDIQUE	Mer.	Ha.				CK000064
A	17.04.96	ETABLISSEMENT DU PLAN	SENAPATI	WIPPICH				CK000064

ECHELLE / MASSSTAB 1:7.5, 1: 3 1/3

ZONE: COKERIE
MACHINE: U 3
FONCTION/RUBRIQUE: INVERSION
TITRE DU PLAN: TENDEUR DE LA TRINGLERIE D'INVERSION
Spannschlossmuttern für die Umstellgestaenge

CE DOCUMENT, PROPRIETE DE SDC ET DE TSOA, NE PEUT ETRE COPIE OU COMMUNIQUE A DES TIERS SANS AUTORISATION

THYSSEN STILL OTTO ANLAGENTECHNIK GMBH
D - 44718 BOCHUM

FEUILLE BLATT / DE VON: 454079-142-2140

SDC

SECTEUR	DOSSIER	SPECIALITE	PLAN
10	346	MC	1040

IND. C B A

COMME CONSTRUIT
AS BUILT